cp-mini
cp-mini 222

Befestigungssystem cp-mini I support system cp-mini 224

Zubehör I accessories 238

Punkthalter für Brüstungsverglasung
point fixtures for glass balustrades 230

Einzelteile I single components 232

Zubehör I accessories 238

Befestigungssystem cp-mini

support system cp-mini

Befestigungssystem cp-mini

support system cp-mini

- Glashaltesystem für Brüstungsverglasungen aus A2
- Keine Glasbearbeitung erforderlich
- Modelle mit stufenloser Einstellung für den Einsatz an Treppengeländern
- Hohe Tranparenz durch Eckbefestigung

- glass supporting system for balustrade glazing in 304
- no glass preparation required
- adjustable models for use on stair cases
- high transparency with corner support

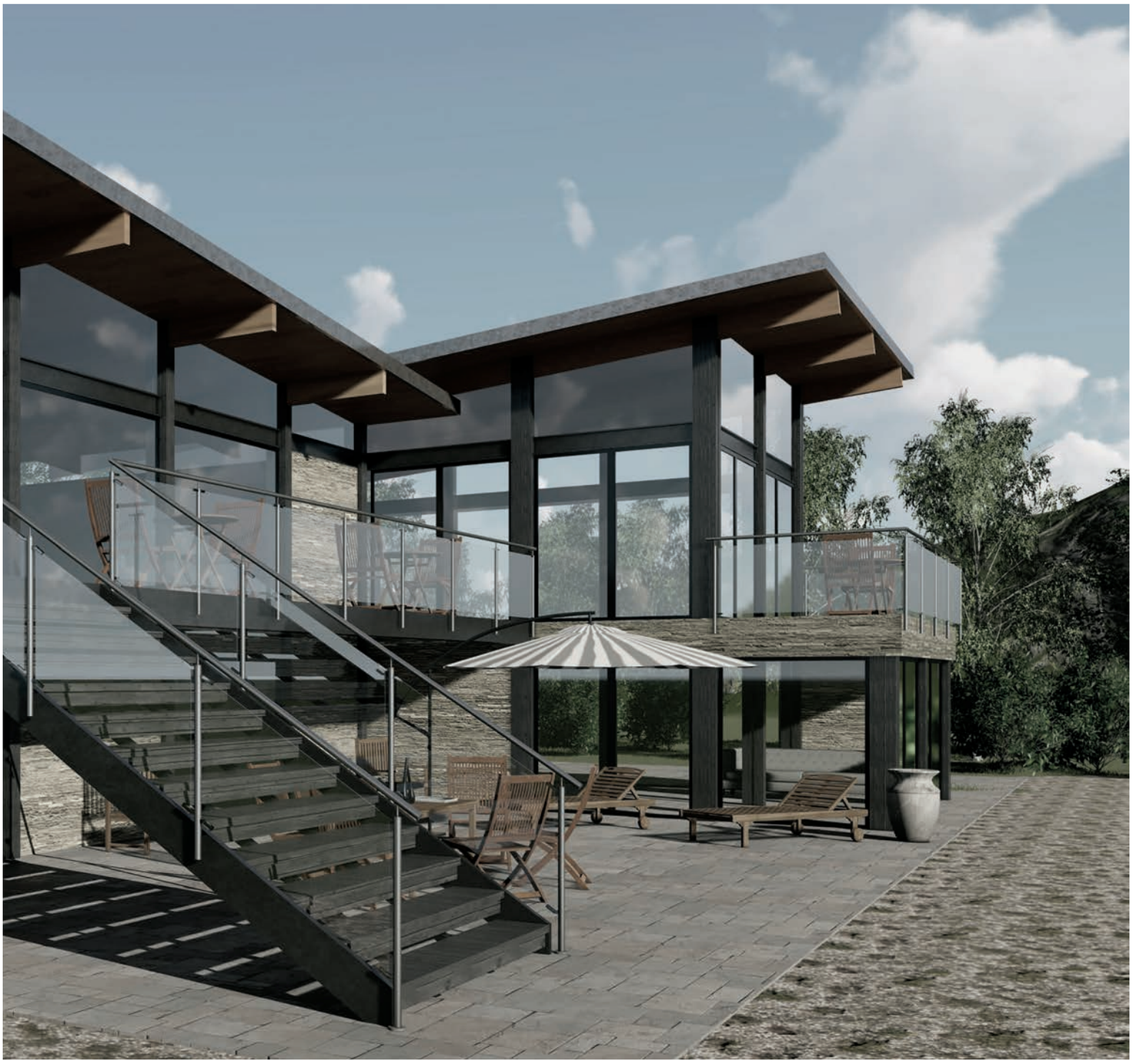

Befestigungssystem cp-mini

support system cp-mini

[Eckige form I square shape]

AbP = german national technical certification

cp-mini Edelstahl (A2) I cp-mini stainless steel (304)

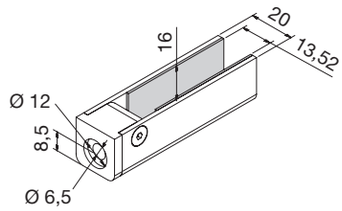

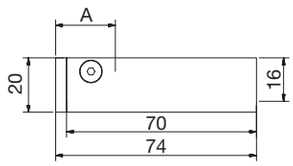

MADE IN GERMANY

cp-mini				
Art.-Nr. art. no.		Sicherheit safety	Info	
9410VA	13,52 mm	AbP	180° gerade I 180° straight	•

cp-mini Edelstahl (A2) I cp-mini stainless steel (304)

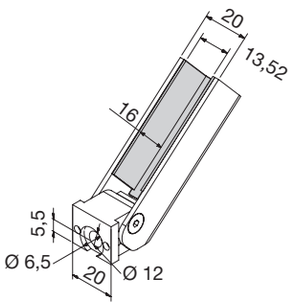

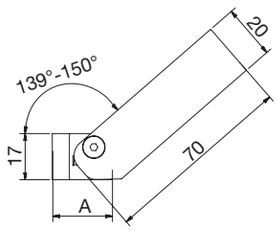

MADE IN GERMANY

cp-mini			
Art.-Nr. art. no.		Treppenneigung stair inclination	
9411VA	13,52 mm	30° – 41°	•

Info

Abzugsmaß [A] I reduction dimension

A = 24 mm

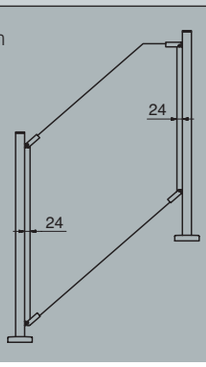

Oberfläche I surface

VA

Zubehör I accessories

S6912A2D6x30 Seite I page 238

*AbP = german national technical certification

cp-mini Edelstahl (A2) I cp-mini stainless steel (304)

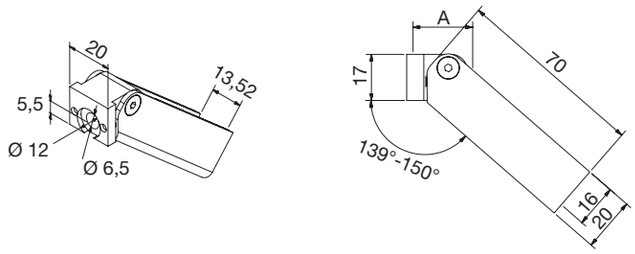

MADE IN GERMANY

cp-mini			
Art.-Nr. art. no.		Treppenneigung stair inclination	
9412VA	13,52 mm	30° – 41°	•

cp-mini Edelstahl (A2) I cp-mini stainless steel (304)

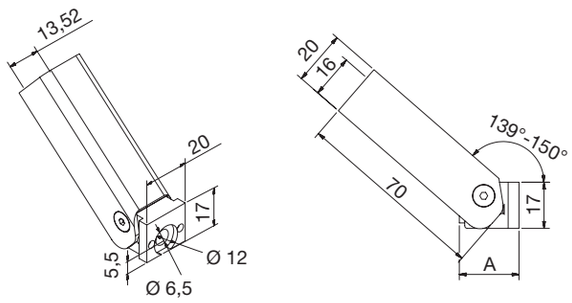

MADE IN GERMANY

cp-mini			
Art.-Nr. art. no.		Treppenneigung stair inclination	
9413VA	13,52 mm	30° – 41°	•

cp-mini Edelstahl (A2) I cp-mini stainless steel (304)

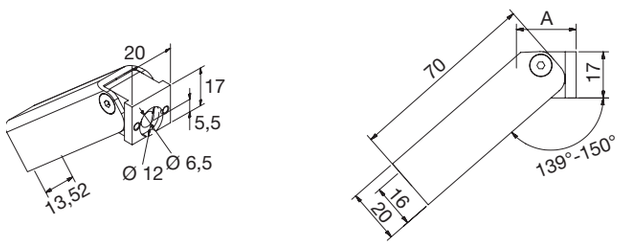

MADE IN GERMANY

cp-mini			
Art.-Nr. art. no.		Treppenneigung stair inclination	
9414VA	13,52 mm	30° – 41°	•

cp-mini Edelstahl (A2) I cp-mini stainless steel (304)

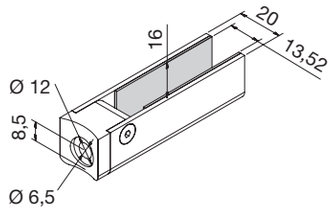

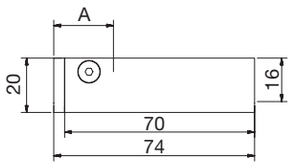

MADE IN GERMANY

Ø 42,4

cp-mini				
Art.-Nr. art. no.		Sicherheit safety	Info	
9420VA	13,52 mm		180° gerade I 180 ° straight	• R22

cp-mini Edelstahl (A2) I cp-mini stainless steel (304)

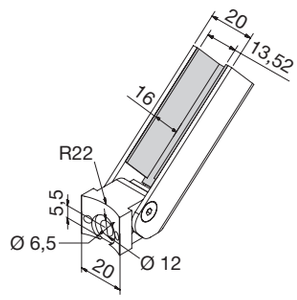

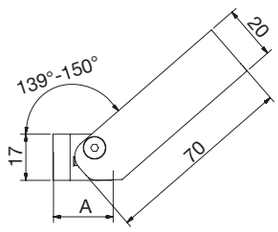

MADE IN GERMANY

Ø 42,4

cp-mini			
Art.-Nr. art. no.		Treppenneigung stair inclination	
9421VA	13,52 mm	30° – 41°	• R22

Info

Abzugsmaß [A] I reduction dimension

A = 24 mm

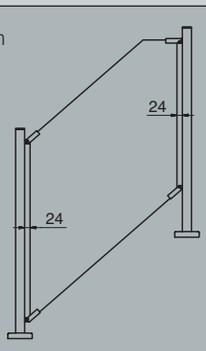

Oberflächen I surface

VA

Zubehör I accessories

S6912A2D6x30 Seite I page 238

*AbP = german national technical certification

cp-mini Edelstahl (A2) I cp-mini stainless steel (304)

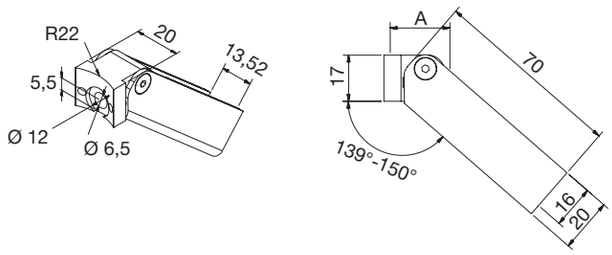

MADE IN GERMANY

Ø 42,4

cp-mini			
Art.-Nr. art. no.		Treppenneigung stair inclination	
9422VA	13,52 mm	30° – 41°	• R22

cp-mini Edelstahl (A2) I cp-mini stainless steel (304)

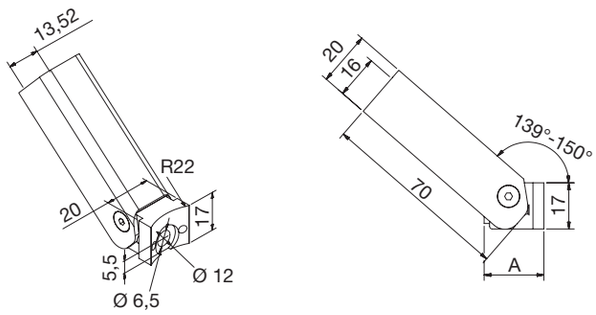

MADE IN GERMANY

Ø 42,4

cp-mini			
Art.-Nr. art. no.		Treppenneigung stair inclination	
9423VA	13,52 mm	30° – 41°	• R22

cp-mini Edelstahl (A2) I cp-mini stainless steel (304)

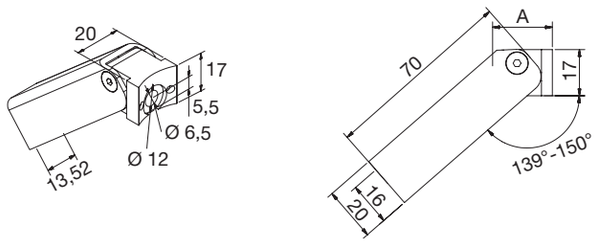

MADE IN GERMANY

Ø 42,4

cp-mini			
Art.-Nr. art. no.		Treppenneigung stair inclination	
9424VA	13,52 mm	30° – 41°	• R22

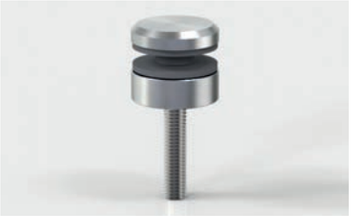

Punkthalter mit AbP
point fixtures with *AbP
Glasdicke I glass thickness: 6 – 21,52 mm
Seite I page 233

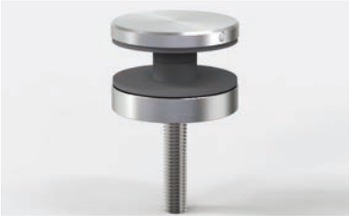

Punkthalter mit AbP/nach DIN 18008
point fixtures with *AbP/DIN 18008
Glasdicke I glass thickness: 12 – 21,52 mm
Seite I page 236

Punkthalter

point fixtures

*AbP = german national technical certification

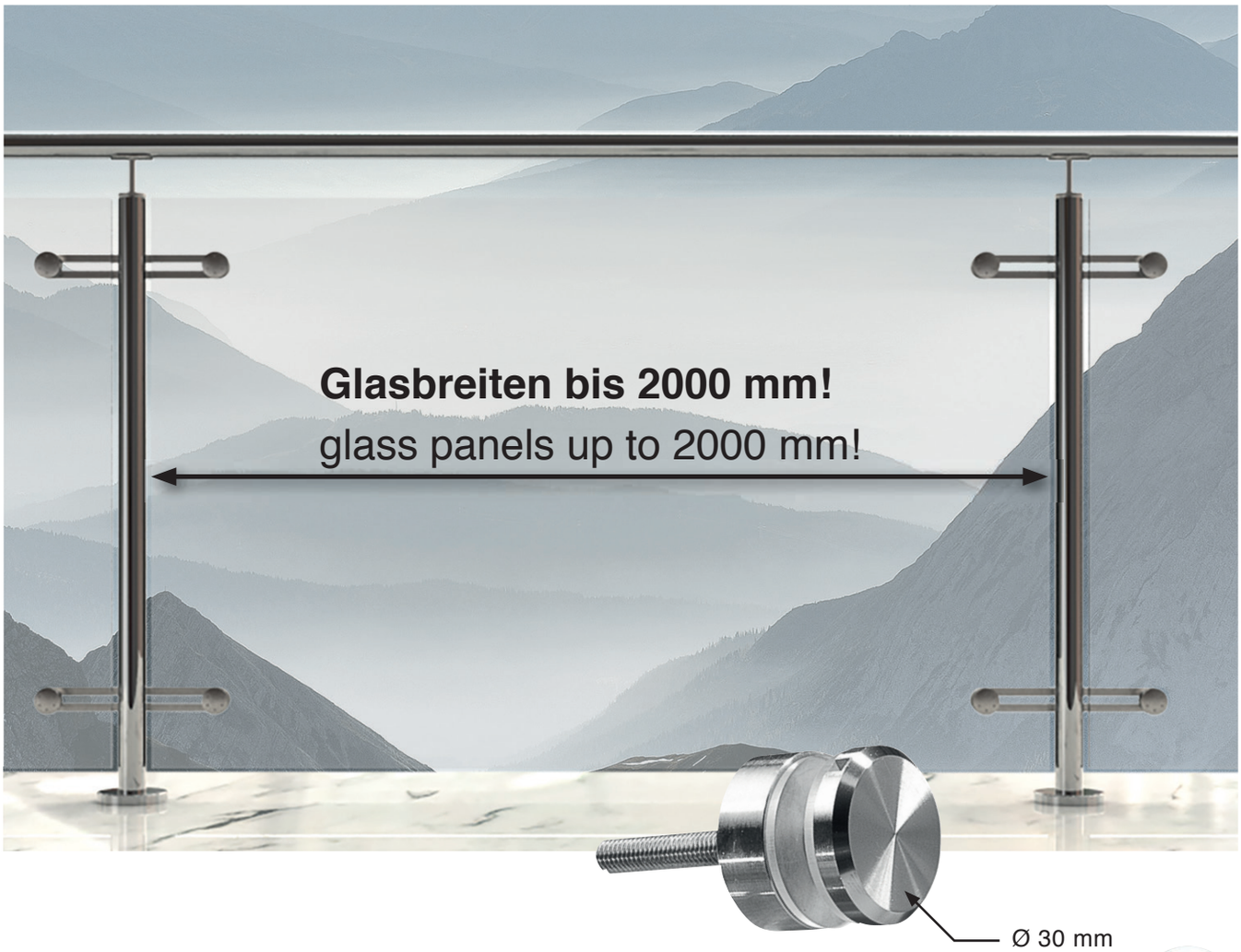

kompakt – stark – mit AbP

compact - strong - with *AbP

- AbP für Punkthalter - dadurch mit nur 30 mm Durchmesser gemäß DIN 18008-4
- Ohne weitere Nachweise einsetzbar (im Außenbereich Statik erforderlich)
- Anwendung im Außenbereich ohne ZiE realisierbar
- Alle notwendigen Versuche gemäß DIN 18008-4 durchgeführt und bestanden

- *AbP for point fixtures - with only 30 mm diameter according to DIN 18008-4
- can be used without further verification (a static calculation is required for outdoor use)
- outdoor use without *ZiE
- all necessary tests in accordance with DIN 18008-4 have been carried out and passed.

Info

Glasaufbau I glass composition

Gemäß AbP auf www.deutschemetall.de
according to *AbP at www.deutschemetall.de

Zubehör I accessories

Z057
für I for 1339/1341–M8
S. I p. 239

Z058
für I for 1342–M8
S. I p. 239

Oberfläche I surface

VA

*AbP = german national technical certification
*ZiE = approval on an individual basis

Punkthalter Edelstahl (A2) I point fixture stainless steel (304)

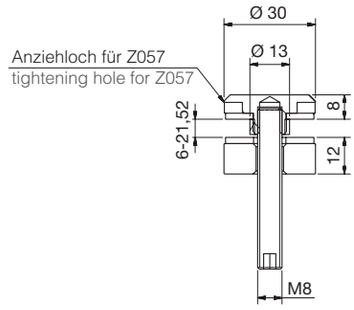

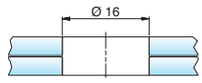

Ø 30 mm, erhaben I Ø 30 mm, raised					
Art.-Nr. art. no.	Material material		Sicherheit safety	Inklusive included	
1341VA-M8	A2 I 304	6 – 21,52 mm		M8 x 60 mm M8 x 50 mm*	•

* Max. Plattendicke ist zu prüfen I * max. glass thickness must be considered

Punkthalter Edelstahl (A2) I point fixture stainless steel (304)

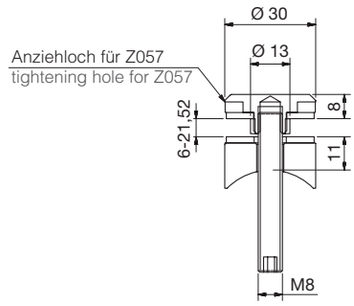

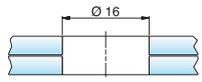

Ø 42,4

Ø 30 mm, erhaben I Ø 30 mm, raised					
Art.-Nr. art. no.	Material material			Inklusive included	
1339VA-M8	A2 I 304	6 – 21,52 mm		M8 x 60 mm M8 x 50 mm*	• R20

* Max. Plattendicke ist zu prüfen I * max. glass thickness must be considered

Punkthalter Edelstahl (A2) I point fixture stainless steel (304)

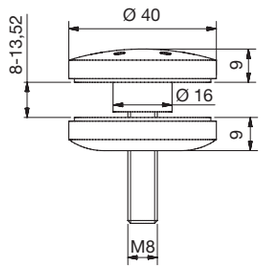

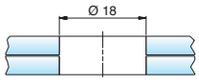

Ø 40 mm, erhaben I Ø 40 mm, raised				
Art.-Nr. art. no.	Material material		Sicherheit safety	Inklusive included
1342VA-M8	A2 I 304	8 – 13,52 mm		DIN913 M8 x 45 mm

Punkthalter nach DIN 18008 und AbP

point fixtures according to DIN 18008 and *AbP

- Alle notwendigen Versuche gemäß DIN 18008-4 durchgeführt und bestanden
- Statische Berechnungen für Punkthalter und Glas liegen vor
- Ohne weitere Nachweise auch im Außenbereich einsetzbar

- all the necessary tests in accordance with DIN 18008-4 have been carried out and passed
- static calculations for point fixtures and glass are availible
- the fixtures can also be used outdoor without further verification

*AbP = german national technical certification

Punkthalter Edelstahl (A2) I point fixture stainless steel (304)

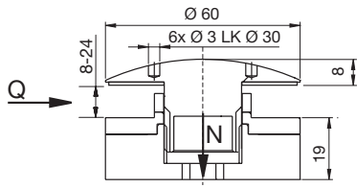

Verstellbarkeit I adjustability ± 2 mm

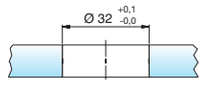

Ø 60 mm, erhaben I Ø 60 mm, raised						
Art.-Nr. art. no.	Material material		max. Q max Q	max. N max N	Sicherheit safety	Zubehör accessories
7016VA	A2 I 304	8 – 12,76 mm	4,0 kN	6,0 kN		M8 DIN 912
7016VA-16	A2 I 304	13 – 16,76 mm	4,0 kN	6,0 kN		M8 DIN 912
7016VA-20	A2 I 304	17 – 20,76 mm	4,0 kN	6,0 kN		M8 DIN 912
7016VA-24	A2 I 304	21 – 24,76 mm	4,0 kN	6,0 kN		M8 DIN 912

Punkthalter Edelstahl (A2) I point fixture stainless steel (304)

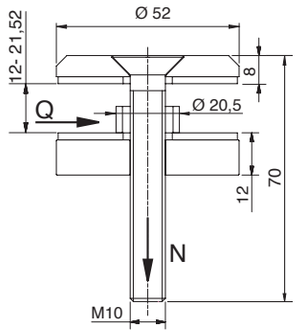

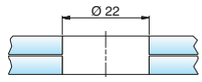

Ø 52 mm, erhaben I Ø 52 mm, raised							
Art.-Nr. art. no.	Material material		max. Q max Q	max. N max N	Sicherheit safety		Inklusive included
7078VA	A2 I 304	12 – 21,52 mm	4,0 kN	6,0 kN			DIN7991*

*Schraubengewinde bis zum Kopf I full-threaded screw

Info

Glasaufbau I glass composition

Gemäß AbP/DIN 18008 auf www.deutschemetall.de
according to *AbP/DIN 18008 at www.deutschemetall.de

Oberfläche I surface

VA

Zubehör I accessories

Z058
für I for 7016VA
S. I p. 239

Punkthalter Edelstahl (A2/A4) I point fixture stainless steel (304/316)

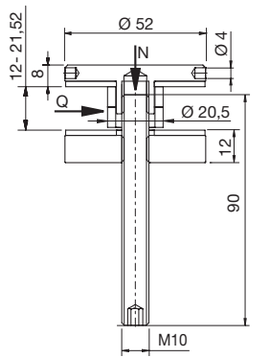

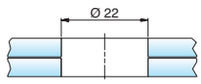

Ø 52 mm, erhaben I Ø 52 mm, raised							
Art.-Nr. art. no.	Material material		max. Q max Q	max. N max N	Sicherheit safety		Inklusive included
7072VA	A2 I 304	12 – 21,52 mm	4,0 kN	6,0 kN			DIN913
7072VA4	A4 I 316	12 – 21,52 mm	4,0 kN	6,0 kN			DIN913

Punkthalter Edelstahl (A2) I point fixture stainless steel (304)

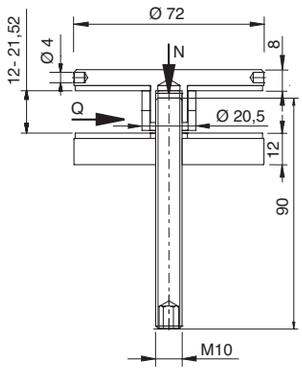

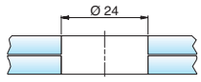

Ø 72 mm, erhaben I Ø 72 mm, raised							
Art.-Nr. art. no.	Material material		max. Q max Q	max. N max N	Sicherheit safety		Inklusive included
7073VA	A2 I 304	12 – 21,52 mm	4,0 kN	6,0 kN			DIN913

Glasaufbau I glass composition

Gemäß AbP/DIN 18008 auf www.deutschemetall.de
according to *AbP/DIN 18008 at www.deutschemetall.de

Oberfläche I surface

VA

Zubehör I accessories

Z058
S. I p. 239

*AbP = german national technical certification

Punkthalter Edelstahl (A2) I point fixture stainless steel (304)

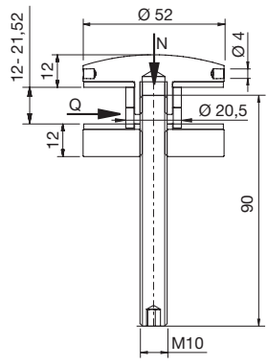

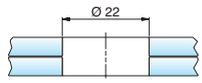

Ø 52 mm, erhaben I Ø 52, raised							
Art.-Nr. art. no.	Material material		max. Q max Q	max. N max N	Sicherheit safety		Inklusive included
7076VA	A2 I 304	12 – 21,52 mm	4,0 kN	6,0 kN			DIN913

Punkthalter Edelstahl (A2) I point fixture stainless steel (304)

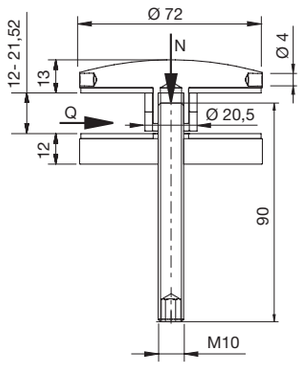

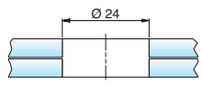

Ø 72 mm, erhaben I Ø 72, raised							
Art.-Nr. art. no.	Material material		max. Q max Q	max. N max N	Sicherheit safety		Inklusive included
7077VA	A2 I 304	12 – 21,52 mm	4,0 kN	6,0 kN			DIN913

Glasaufbau I glass composition

Gemäß AbP/DIN 18008 auf www.deutschemetall.de
according to *AbP/DIN 18008 at www.deutschemetall.de

Zubehör I accessories

Z058
S. I p. 239

Oberfläche I surface

VA

Punkthalter / Einzelteile

point fixtures / single components

Zylinderschraube, mit Innensechskant cylinder screw with hex socket	
Art.-Nr. art. no.	Info
S912A2D10X45	DIN912 - M10 x 45 A2/304
S912A2D10X60	DIN912 - M10 x 60 A2/304

Senkkopfschraube countersink screw	
Art.-Nr. art. no.	Info
S7991A2D10x45	DIN7991 - M10 x 45 A2/304
S7991A2D10x60	DIN7991 - M10 x 60 A2/304

Zylinderschrauben, mit Innensechskant cylinder screw with hex socket	
Art.-Nr. art. no.	Info
Z096*	DIN912 - M8 x 20
Z097	DIN912 - M8 x 20 A2/304

*Verzinkt I *zinc-plated

Gewindestift set screw	
Art.-Nr. art. no.	Info
S913A2D10x40	DIN913 - M10 x 40 A2/304
S913A2D10x60	DIN913 - M10 x 60 A2/304

Zylinderschrauben mit Innensechskant, niedriger Kopf, ohne Schlüsselführung cylinder screw with hex socket, short head	
Art.-Nr. art. no.	Info
Z098-VA	DIN7984 - M8 x 25 A2/304

Zylinderschrauben mit Innensechskant, niedriger Kopf, mit Schlüsselführung cylinder screw with hex socket, short head and key guide	
Art.-Nr. art. no.	Info
S6912A2D6X30**	DIN6912 - M6 x 30 A2/304

** Für cp-mini I ** for cp-mini

Spezialsenkkopf-Sicherheitsschraube M6 x 16, A2, für Klemmbefestigungen, ähnlich DIN7991 special countersink tamper-resistant screw M6 x 16, 304, for clamp fixtures, similar to DIN7991	
Art.-Nr. art. no.	Info
Z070	M6 x 16 A2/304

Senkkopfschraube countersink screw	
Art.-Nr. art. no.	Info
S7991A2D8X50	DIN 7991 - M8 x 50 A2/304
S7991A2D8X90	DIN 7991 - M8 x 90 A2/304
S7991A2D8X70	DIN 7991 - M8 x 70 A2/304

Senkkopfschraube countersink screw	
Art.-Nr. art. no.	Info
S7991A4D6X12	DIN 7991 - M6 x 12 A4/316

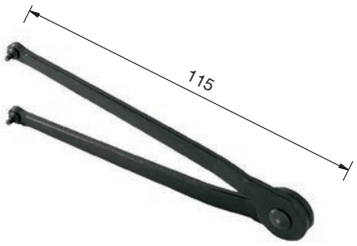

Verstellbarer Stirnlochschlüssel 2,5 mm adjustable face spanner 2,5 mm	
Art.-Nr. art. no.	Lochzapfen hole stud
Z059	Ø 2,5 mm, Länge 3 mm l Ø 2,5 mm, Length 3 mm

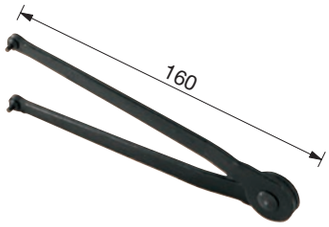

Verstellbarer Stirnlochschlüssel 3 mm adjustable face spanner 3 mm	
Art.-Nr. art. no.	Lochzapfen hole stud
Z058	Ø 3 mm, Länge 4 mm l Ø 3 mm, Length 4 mm

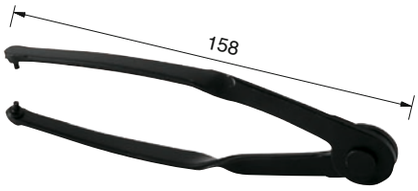

Verstellbarer Spezialsschlüssel 3 mm adjustable special face spanner 3 mm	
Art.-Nr. art. no.	Lochzapfen hole stud
Z060	Ø 3 mm, Länge 4 mm l Ø 3 mm, Length 4 mm

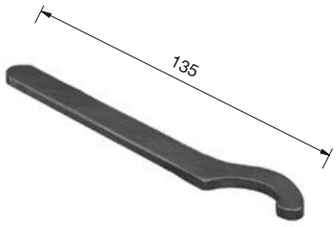

Hakenschlüssel DIN 1810 A 30-32 mm hook wrench DIN 1810 A 30-32 mm
Art.-Nr. art. no.
Z057

Spezial-Bit für Sicherheitsschrauben zu Art.-Nr.: Z070 special bit for tamper-resistant screws item Z070
Art.-Nr. art. no.
Z080